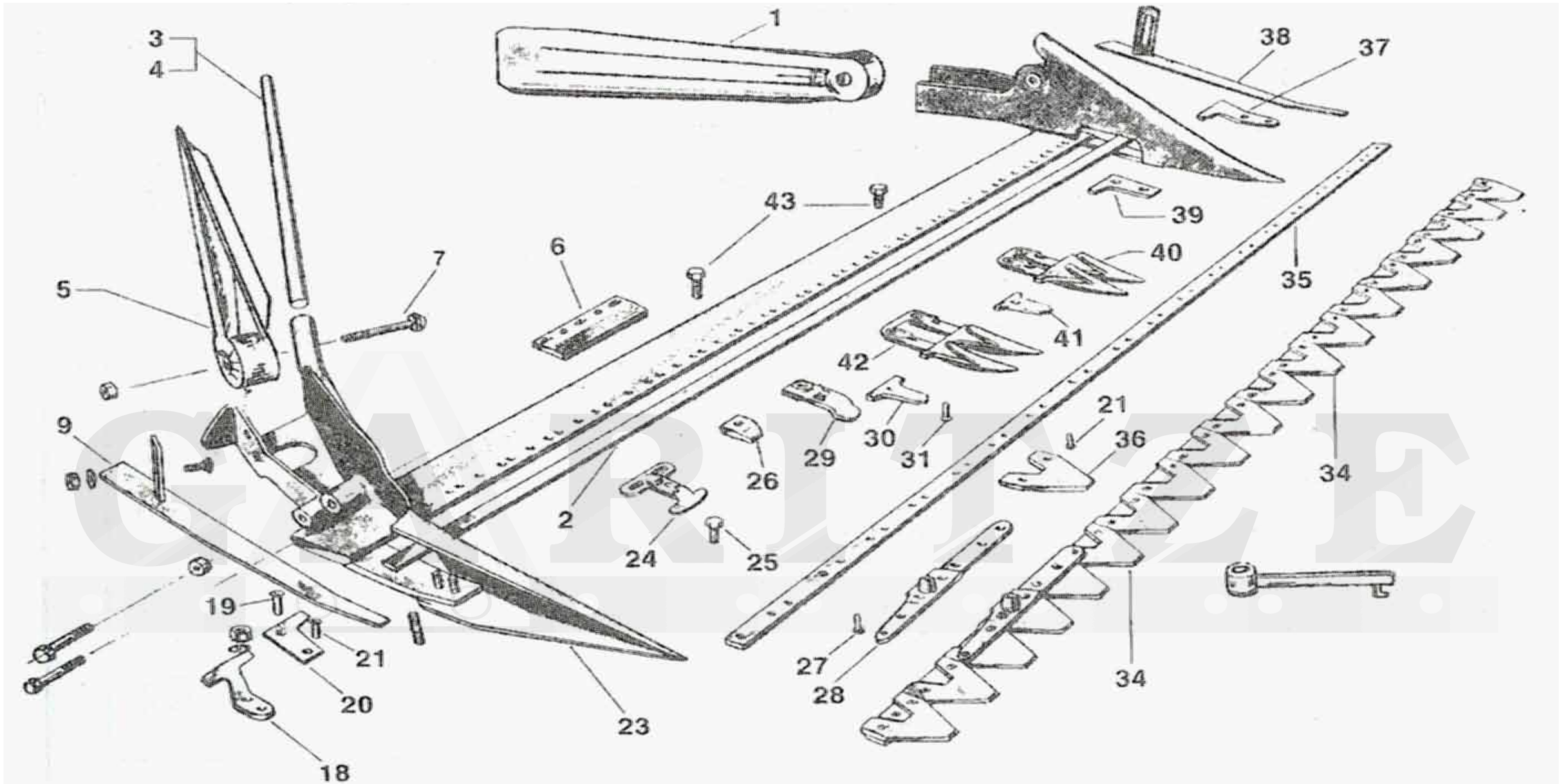

41	2355	SERRETA DEDO ESTRECHO
3	58002463	BASTON LARGO
30	2477	SERRRETA DEDO ANCHO
4	2526	BASTON CORTO
29	2823	PREMILAMA SENCILLA
24	2824	PREMILAMA DOBLE
18	2825	PREMILAMA LATERAL DERECHA
26	2828	PREMILAMA BARRA DE CONSUMO
37	2829	PREMILAMA LATERAL IZQUIERDA
20	2847	SERRETA LATERAL DERECHA
39	2848	SERRETA LATERAL IZQUIERDA
38	2898	PATIN IZQUIERDO
42	2904	PICO IZQUIERDO
7	20205	TORNILLO DE ALETA
28	20494	CABEZA DE CUCHILLA
1	20655	ALETA IZQUIERDA
5	20657	ALETA DERECHA
6	20685	CHAPA AZUL
2	20704	BARRA DE CONSUMO 1,60
2	207091	BARRA DE CONSUMO 1,45
2	20703	BARRA DE CONSUMO 1,27
23	21200	PICO DERECHO
9	2897	PATIN DERECHO
40	27622	DEDO DOBLE ESTRECHO
42	27624	DEDO DOBLE ANCHO
--	21193	CUERPO SIN DEDOS 1,10
--	20697	CUERPO SIN DEDOS 1,27
--	21195	CUERPO SIN DEDOS 1,45